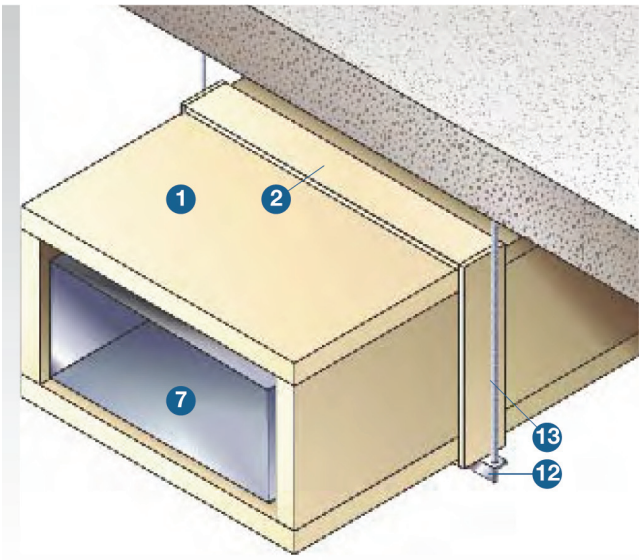

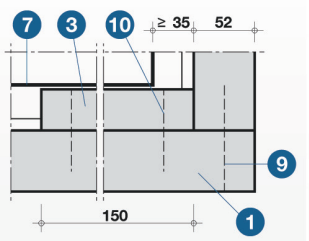

A részlet – sarokcsatlakozás

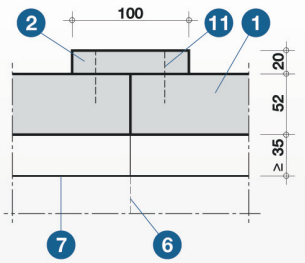

B részlet – tokozott kapcsolat

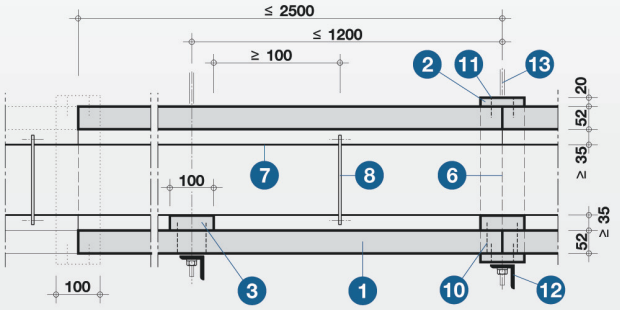

C részlet – hosszmetszet

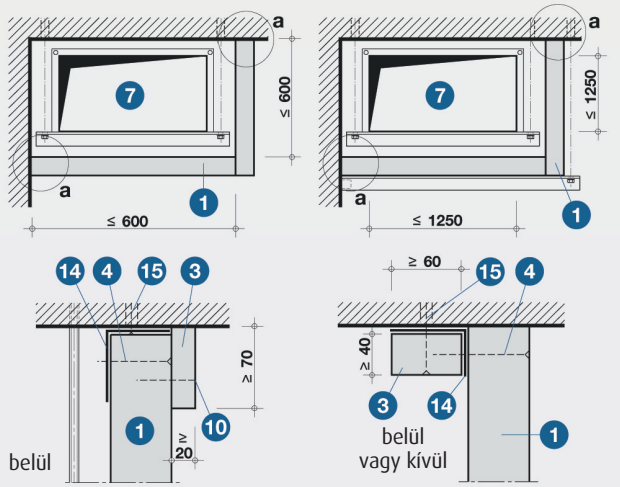

a pont: alternatív fal- és födémcsatlakozások

D részlet – két- és háromoldalas kivitel

Műszaki adatok

Az acéllemez csatorna keresztmetszeti méretei:
max. 1250 mm x 1250 mm
Üzemi nyomás: az acéllemez csatornára a DIN V 24194-2 szerinti
I. légtömörségi osztályban: ± 500 Pa
II. légtömörségi osztályban: + 2500 Pa, – 1000 Pa

1. PROMATECT®-L500 lap, d = 52 mm
2. PROMATECT®-H lapcsík (tokozás), b = 100 mm, d = 20 mm
3. PROMATECT®-lapcsík
4. gyorscsavarok
5. Promat®-simítómassza
6. a burkolócsatorna csatlakozása
7. acéllemez szellőzővezeték
8. acéllemez szellőzővezetékek csatlakozása
9. acél huzalkapocs 90/12,2/2,03, távköz 100–150 mm
10. acél huzalkapocs 70/12,2/2,03, távköz kb. 100 mm
11. acél huzalkapocs 63/11,2/1,53, távköz 150–200 mm
12. keresztartó L-profil (statikai méretezés alapján, alternatíva lehet U-profil vagy más)
13. függesztő menetes szár ≥ M12, terhelés ≤ 6 N/mm², fém dübellel ≥ M12, távköz legfeljebb 1200 mm
14. acéllemez szögvas ≥ 60/40 x 1,0
15. fém dübel csavarral ≥ M6, távköz ≤ 400 mm

A szerkezet előnyei

- csekély burkolatsúly
- egyrétegű kivitelezés
- könnyű szerelés

Általános ismertetés

Az utólagosan burkolni kívánt acéllemez csatornáknál a meglévő felfüggesztések teherbírását ellenőrizni kell, adott esetben azokat el kell távolítani és olyan új tartószerkezetekkel (12), (13) helyettesíteni, amelyek a 472. sz. szerkezet R részlete szerint vannak méretezve és felerősítve.
Vízszintes acéllemez vezetékekbe a hőtágulások kiegyenlítése érdekében DIN 4102-4 szerinti kompenzátorokat kell beépíteni. A fal- és födémátvezetések, valamint az ellenőrzőnyílás beépítésének részleteit külön igényelni lehet.

A részlet

A lapburkolat (1) a sarkoknál tompa ütközéssel csatlakozik és huzalkapcsokkal (9) rögzített.

B részlet

Az egyes csatornaszakaszok körbefutó PROMATECT®-H lapcsík (2) tokozással kapcsolódnak egymáshoz. A tokozást a csatornaszakasz csatlakozása (6) fölött kapcsozással (11) rögzítik. A tokozott kapcsolat alapvetően akár kívül, akár belül körbefutóan kivitelezhető. A toknak a másik csatornavéghez kapcsozása csak a hozzáférhető helyeken szükséges, és teljesen el is maradhat, ha a csatornavéget Promat®-K84 ragasztással rögzítik a tokban. A tokozott kötés alternatívája lehet egy acélkarimás kötés.

C részlet

Az egyes formadarabok akár 2500 mm hosszúságban is legyárthatók (figyelembe véve a szállítási és szerelési súlyokat). A felfüggesztés (12), (13) több változatban elhelyezhető, javasolt azonban a tokozás alatti elhelyezés. Az 1500 mm-nél hosszabb függesztéseket burkolni kell. Ennek részletei igényelhetők. Az acéllemez csatorna (7) és a lapburkolat (1) közötti távtartóként lapcsíkok (3) szolgálnak. Ezeket alapvetően a tartóprofil (12) fölött helyezik el.

D részlet

A PROMATECT® burkolatok két- vagy háromoldalasan is kialakíthatók.